段差解消乗入（H150用・H200用）

車椅子や歩行者の安全確保の為に段差を無くして表面に滑り止めの加工を施した

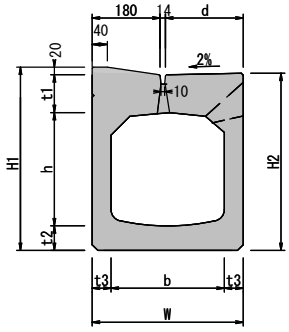

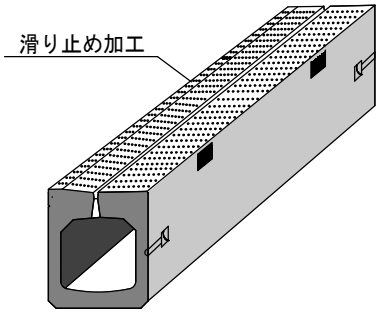

呼び名	b	W	h	H1	H2	t1	t2	t3	d	L	参考重量(kg)
300	300	400	300	489	469	104	65	50	206	2000	523

段差解消乗入・集水（H150用・H200用）

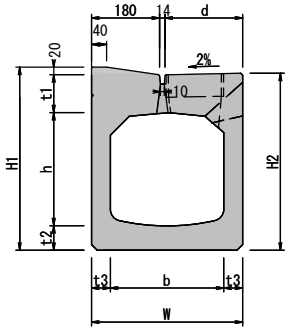

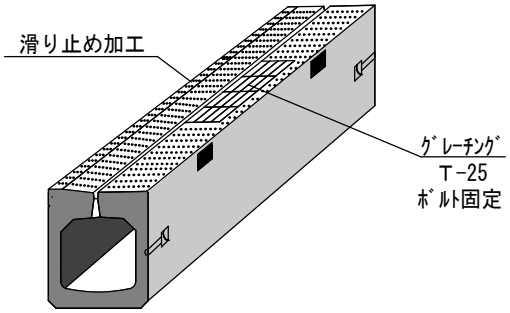

呼び名	b	W	h	H1	H2	t1	t2	t3	d	L	参考重量(kg)
300	300	400	300	489	469	104	65	50	206	2000	503

段差解消乗入・砂溜（H150用・H200用）

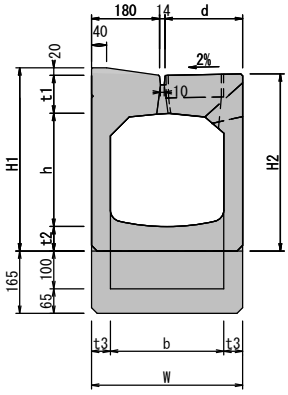

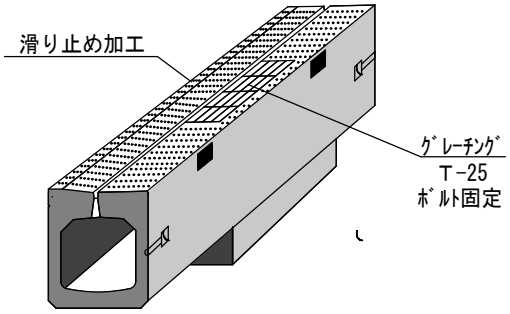

呼び名	b	W	h	H1	H2	t1	t2	t3	d	L	参考重量(kg)
300	300	400	300	489	469	104	65	50	206	2000	557